ÉPERON

EP

ÉPROUVÉ PAR UN ORGANISME DE CONTRÔLE

Produit sur-mesure

Manutention de rouleaux de moquette, tissu, papier...
Montage rapide sur fourches.
2 modèles.

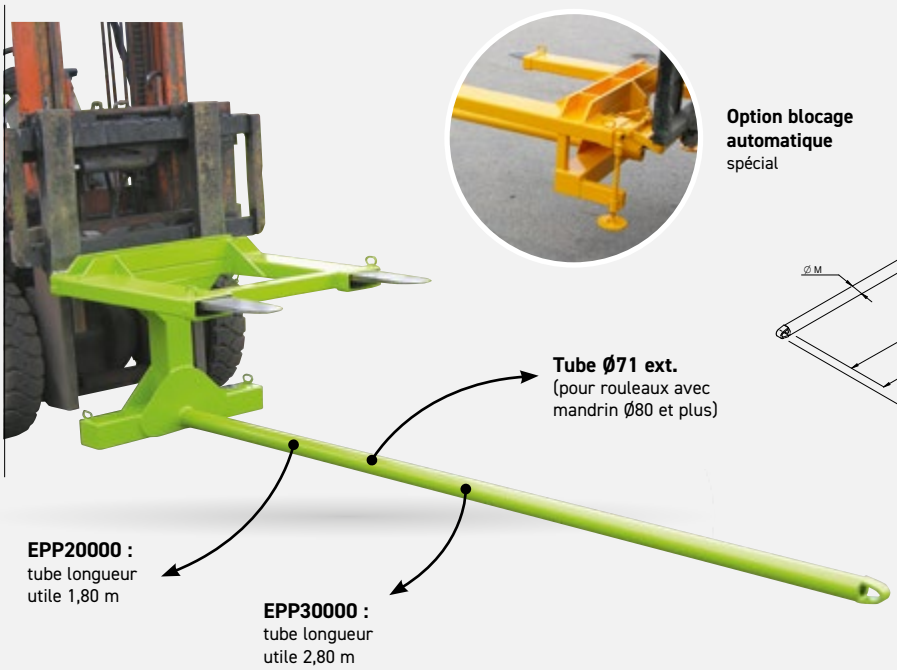

Option blocage automatique
spécial

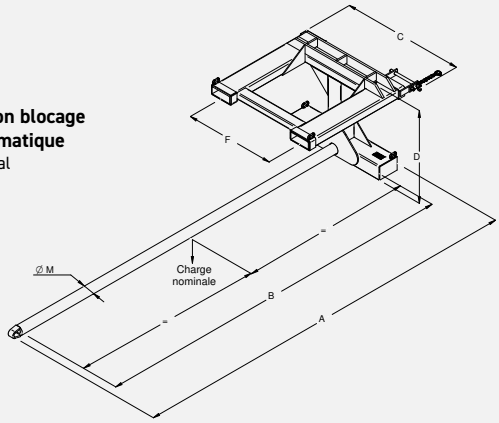

VÉRIFICATION RÉGLEMENTAIRE :
Avant toute mise en service, procéder à l'examen d'adéquation entre l'accessoire de levage, le chariot/grue et l'utilisation.

CARACTÉRISTIQUES

- Sécurité par verrouillage sur 1 talon de fourche
- Section fourreaux et entraxe (F) modifiables sur demande
- Réalisations sur-mesure (nous consulter)
- Homologué par organisme de contrôle

Charge kg	A	C	D	F	Fourreaux section int.	Poids kg	Réf. peint
600	2200	930	715	700	155 x 55	137	EPP20000
400	3200	930	715	700	155 x 55	160	EPP30000

Cotes indiquées en mm hors options et sans engagement.

TABLEAU À COMPLÉTER ET À NOUS RENVOYER POUR DEVIS GRATUIT

Longueur Utile souhaitée (mm) (mini 3/4 Lg charge) B	Longueur de la charge (mm)	Diamètre extérieur de la charge (mm)	Diamètre intérieur de la charge (mm) M	Nature ou type de charge	Poids de la charge (kg)	Entraxe du chariot (mm) F	Section et longueur Fourches du chariot (mm)	Capacité du chariot (tonne)

Tableau téléchargeable sur la page EP du site web.

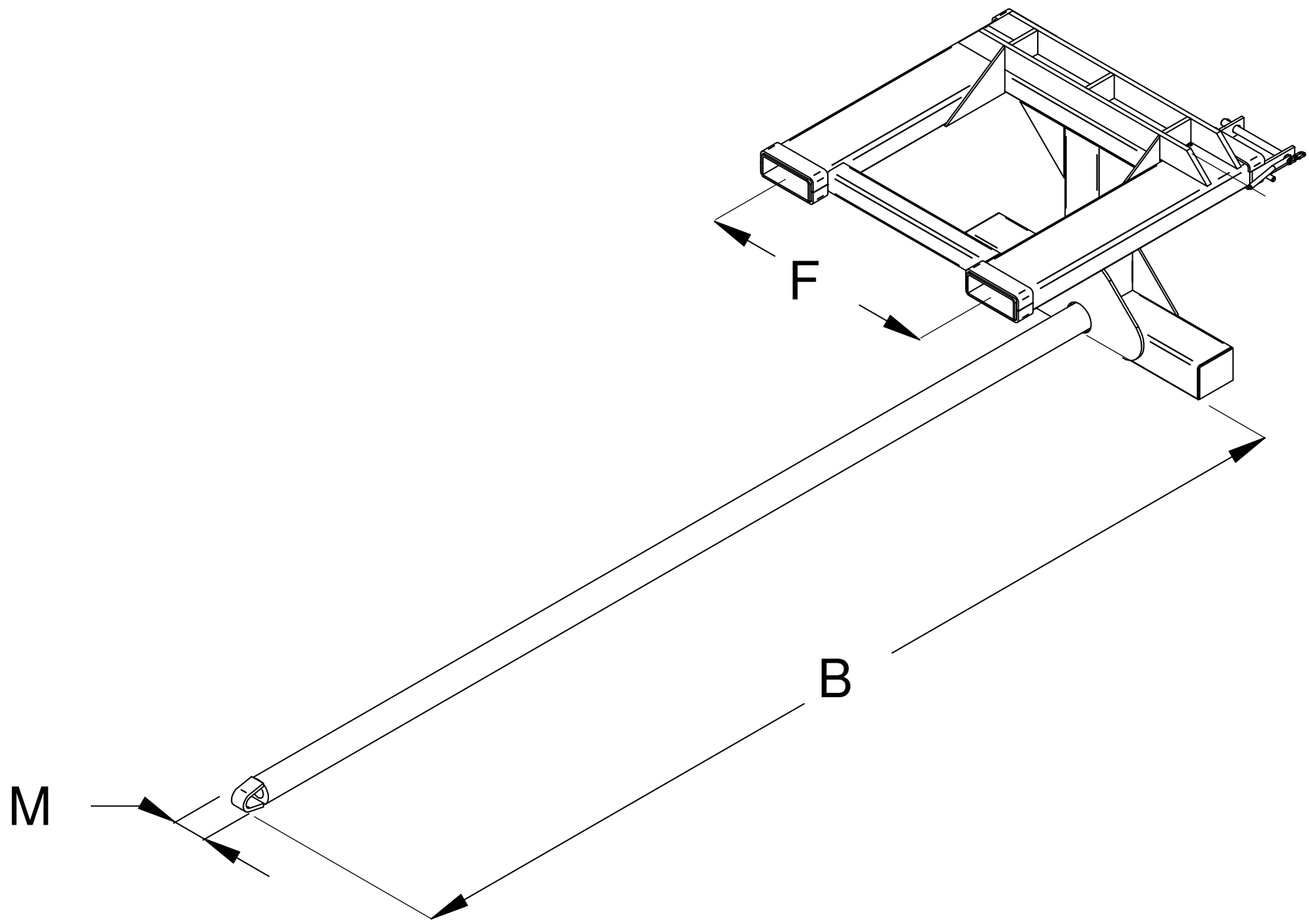

TABLEAU A COMPLETER ET A NOUS RENVOYER POUR DEVIS GRATUIT

Longueur Utile souhaitée (mm) (mini 3/4 Lg charge) B	Longueur de la charge (mm)	Diamètre extérieur de la charge (mm)	Diamètre intérieur de la charge (mm) M	Nature ou type de charge	Poids de la charge (kg)	Entraxe du chariot (mm) F	Section et Longueur Fourches du chariot (mm)	Capacité du chariot (tonne)

Dessiné par : fromageau
Date : 19/04/2018

Poids : Kg
Capacité : L
Point d'articulation : mm
Format A2r

Tolérances :
Pour une cote inférieur à 100 mm J 14 - J 14
Pour une cote supérieur à 100 mm + ou - 0,5 mm

Ce plan est la propriété exclusive des ETS GOUBARD et ne pourra être diffusé sans autorisation préalable

Goubard
49140 Seiches / France +33 (0)2 41 76 60 30

Echelles : 1/8

Désignation : **EP EPERON**

Département : 49
Référence :
Indice : A