PELLE CHARGEUSE
BASCULEMENT MÉCANIQUE

PCM

Montage direct sur fourches.
Déclenchement manuel par levier de commande.
Reprise au sol de produits en vrac.

Vidéo de présentation

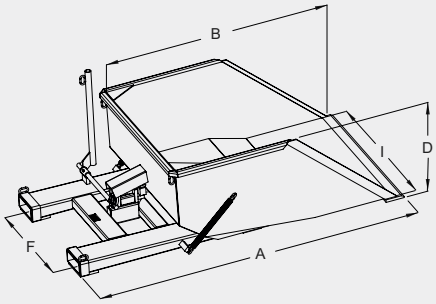

Fond renforcé par pliage et goussets

Fermeture automatique lors de la dépose au sol

Châssis renforcé par double traverse

CARACTÉRISTIQUES

- Capacité de 0.25 à 2.5 m³
- Fond en 5 mm jusqu'à 0,8 m³ et 6 mm pour les volumes supérieurs, côtés en 5 mm
- Lame d'usure biseautée dureté 400 HB ép.15 mm
- Entrées de fourreaux renforcées par ceinture soudée
- Angle de basculement : 120°
- Crochet et ressort de verrouillage protégés sous un carter tôlé
- Livrée avec 1 chaîne de sécurité

Capacité m³	Charge kg	A	B	I	D	F	Fourreaux section int.	CDG fourches	Poids kg	Réf. peint
0,25	1000	1720	1100	750	490	470	170 x 65	1060	168	PMP07502
0,5	1500	1940	1300	1000	560	700	170 x 65	1060	220	PMP10005
0,8	2000	1950	1300	1300	760	700	170 x 65	1060	270	PMP13010
1,5	2000	1950	1500	1500	800	900	170 x 65	1110	353	PMP15015
2	2500	1855	1500	2150	800	900	170 x 70	1050	445	PMP20020
2,5	2500	1855	1500	2150	1010	900	170 x 70	1030	470	PMP20025

Cotes indiquées en mm hors options et sans engagement.

Goubard
49140 Seiches-sur-le-Loir • T. +33 (0)2 41 76 60 30 • contact@goubard.fr www.goubard.fr