BENNE BASCULANTE
SURBAISSÉE À PORTE FRONTALE

BS

Pour collecte chutes de bois, verre, sciure, poussière.
Hauteur table de travail.

Ouverture automatique
de la porte lors du basculement

Caisse ép.3 mm nervurée, et angle de vidage à 43°

Loquets de sécurité sur porte
évitant tout déclenchement accidentel

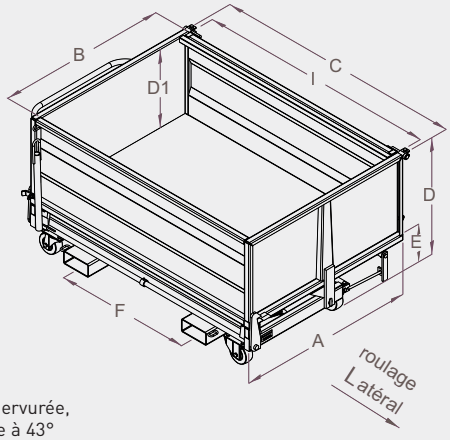

Version avec ou sans roues

Passage transpalette entre les fourreaux

Hauteur réduite et roulage latéral

Option couvercle articulé

CARACTÉRISTIQUES

- Capacité de 410 à 1300 litres
- Déclenchement manuel du basculement par levier (déclenchement automatique par contact en option)
- Fin de basculement amortie par ressorts (tension réglable)
- Prise fourches dans fourreaux section int. 170 x 70 mm et entraxe (F) modifiables sur demande
- Loquet de sécurité sur levier de commande
- Modèle sans roues ou avec roues équipé de 2 fixes et 2 pivotantes alu/ polyuréthane avec main courante
- Options : couvercle, virole, porte étanche... voir gamme BN

Capacité litres	Charge kg	Roues Ø	A	B	C	I	D	D1	F	Poids kg	Réf. peinte
410	1500	-	1000	814	1150	1000	780	495	730	168	BSP05000
410	1200	125	1000	814	1195	1000	850	495	380	180	BSP05121
660	1500	-	1200	1030	1400	1250	780	495	900	210	BSP07000
660	1200	125	1200	1030	1445	1250	850	495	630	223	BSP07121
790	1500	-	1250	1030	1650	1500	780	495	900	230	BSP09000
790	1200	125	1250	1030	1695	1500	850	495	850	243	BSP09121
990	1500	-	1510	1296	1650	1500	780	495	900	268	BSP11000
990	1200	125	1510	1296	1695	1500	850	495	850	280	BSP11121
1050	1500	-	1250	1030	2150	2000	780	495	900	279	BSP12000
1050	1200	125	1250	1030	2200	2000	850	495	900	290	BSP12121
1300	2000	-	1510	1296	2150	2000	780	495	900	318	BSP16000
1300	1200	150	1510	1296	2200	2000	890	495	900	330	BSP16151

Cotes indiquées en mm hors options et sans engagement.

Goubard
49140 Seiches-sur-le-Loir • T. +33 (0)2 41 76 60 30 • contact@goubard.fr www.goubard.fr