BENNE BASCULANTE

HORS STANDARD - FABRICATION SPÉCIALE

GSS

Communiquez-nous vos exigences techniques et nous réaliserons vos bennes sur-mesure !

Pour collecte déchets toute nature (chutes de tôle, copeaux, bois, papier, boue, marc...).
Déclinaison dans différentes dimensions.
Matériel peint - galva ou inox.
Version sur socle ou sur roues.
Basculement manuel ou hydraulique.

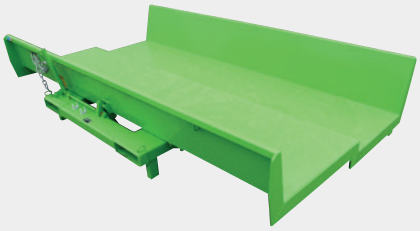

Goubard

49140 Seiches-sur-le-Loir • T. +33 (0)2 41 76 60 30 • contact@goubard.fr www.goubard.fr

BENNE GSS

FABRICATION SUR-MESURE

GSS

FICHE À COMPLÉTER ET À NOUS RETOURNER POUR DEVIS GRATUIT

Société : .....

Contact/Nom : .....

Adresse : .....

Code postal : ..... Ville : .....

Tél. : ..... Fax : ..... E-mail : .....

VOS EXIGENCES TECHNIQUES

Nature des produits manutentionnés : .....

Charge estimée : .....

FINITION : Peint ☐ Galva ☐ Inox ☐ Peinture alimentaire ☐

MONTAGE : sur socle ☐ sur roues ☐ avec 2 Fixes + 2 Pivotantes ☐ sur 4 Pivotantes ☐

avec roulage : frontal ☐ latéral ☐

Prise fourches : chariot ☐ gerbeur ☐

Basculement : manuel ☐ hydraulique ☐

QUANTITÉ : .....

OPTIONS ET AUTRES COMMENTAIRES : .....

.....

VOS DIMENSIONS SOUHAITÉES

A (latéral hors tout) : .....
ou
B (intérieur caisse) : .....

C (frontal hors tout) : .....
ou
I (intérieur caisse) : .....

D (hauteur hors tout) : .....

F (entraxe) : .....
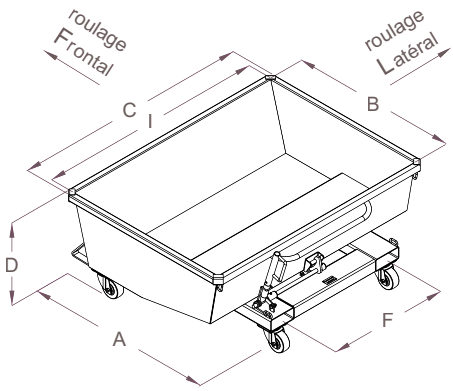
Section de vos fourches : ..... X .....