COMMUNIQUEZ-NOUS VOS EXIGENCES TECHNIQUES
ET NOUS RÉALISERONS VOTRE MATÉRIEL SUR-MESURE !

FICHE À COMPLÉTER ET À NOUS RETOURNER POUR DEVIS GRATUIT

Société : .....

Contact/Nom : .....

Adresse : .....

Code postal : ..... Ville : .....

Tél. : ..... Fax : ..... E-mail : .....

Secteur d'activité : .....

VOS EXIGENCES TECHNIQUES

Nature des produits manutentionnés : .....

Densité : .....

FINITION : Peint ☐ Galva ☐ Inox ☐ Peinture alimentaire ☐ Caisse étanche ☐ Autre ☐

MONTAGE : sur socle ☐ sur roues ☐ avec roulage : frontal ☐ latéral ☐ autres ☐

Préhension : fourches chariot ☐ gerbeur ☐ tête rotative ☐ grue ☐ autres ☐

Vidage par : Basculement ☐ Fond ouvrant ☐ Trémie ☐ Autres ☐

QUANTITÉ : .....

OPTIONS ET AUTRES COMMENTAIRES : .....

.....

VOS DIMENSIONS SOUHAITÉES

A (latéral hors tout) : .....
ou
B (intérieur caisse) : .....

C (frontal hors tout) : .....
ou
I (intérieur caisse) : .....

D (hauteur hors tout) : .....

F (entraxe fourreaux) : .....

Section de vos fourches : ..... X .....

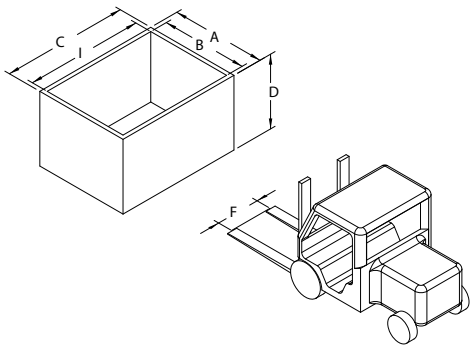

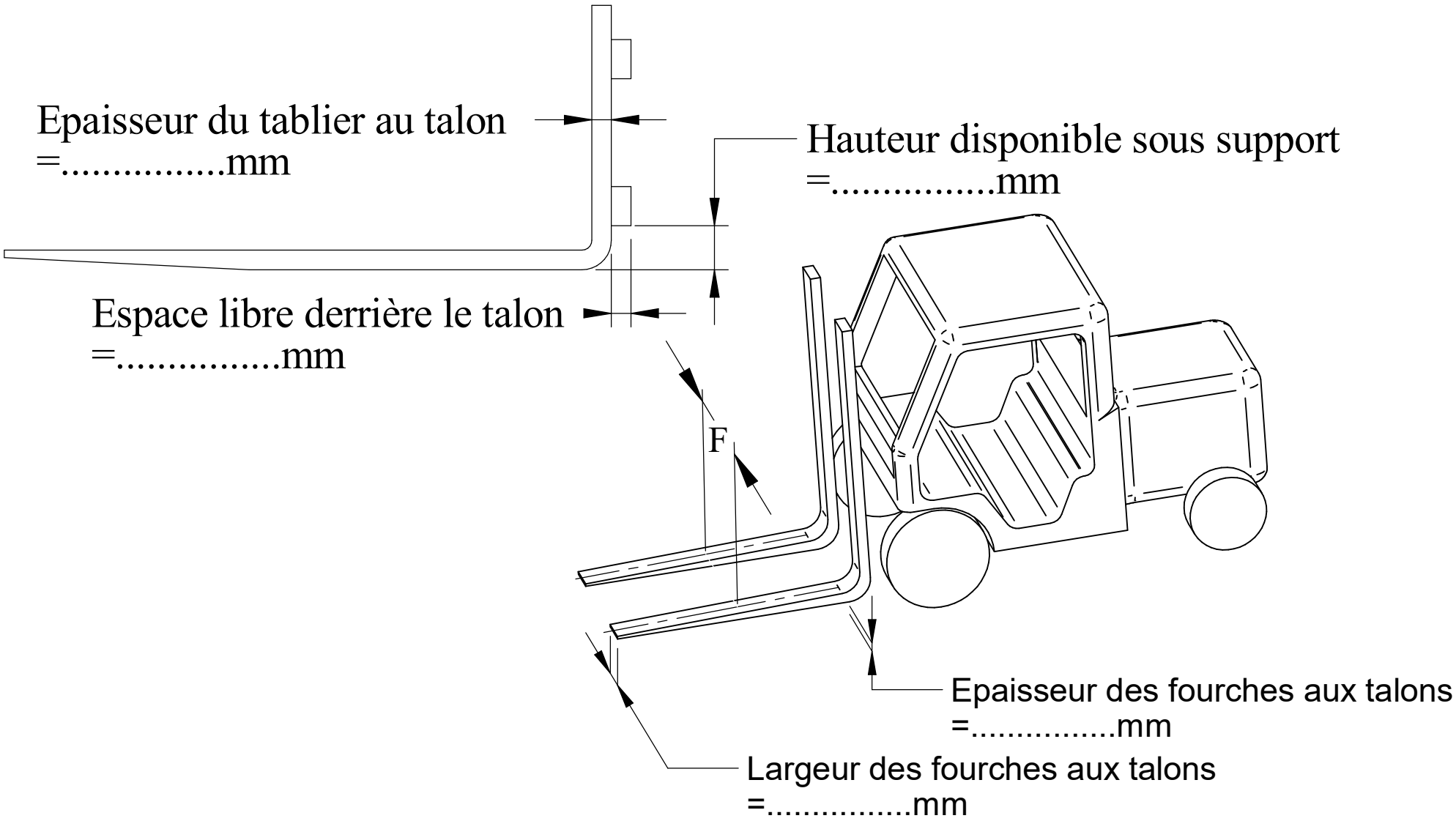

Longueur fourches =.....mm
Hauteur levée de fourches Maxi =.....mm
Entraxe Fourches souhaité F =.....mm
Entraxe Maxi F =.....mm
Entraxe Mini F =.....mm

GOUBARD S.A.S Z.A. de Suzerolle Nord 49140 Seiches sur Le Loir Tel : 02 41 76 60 30